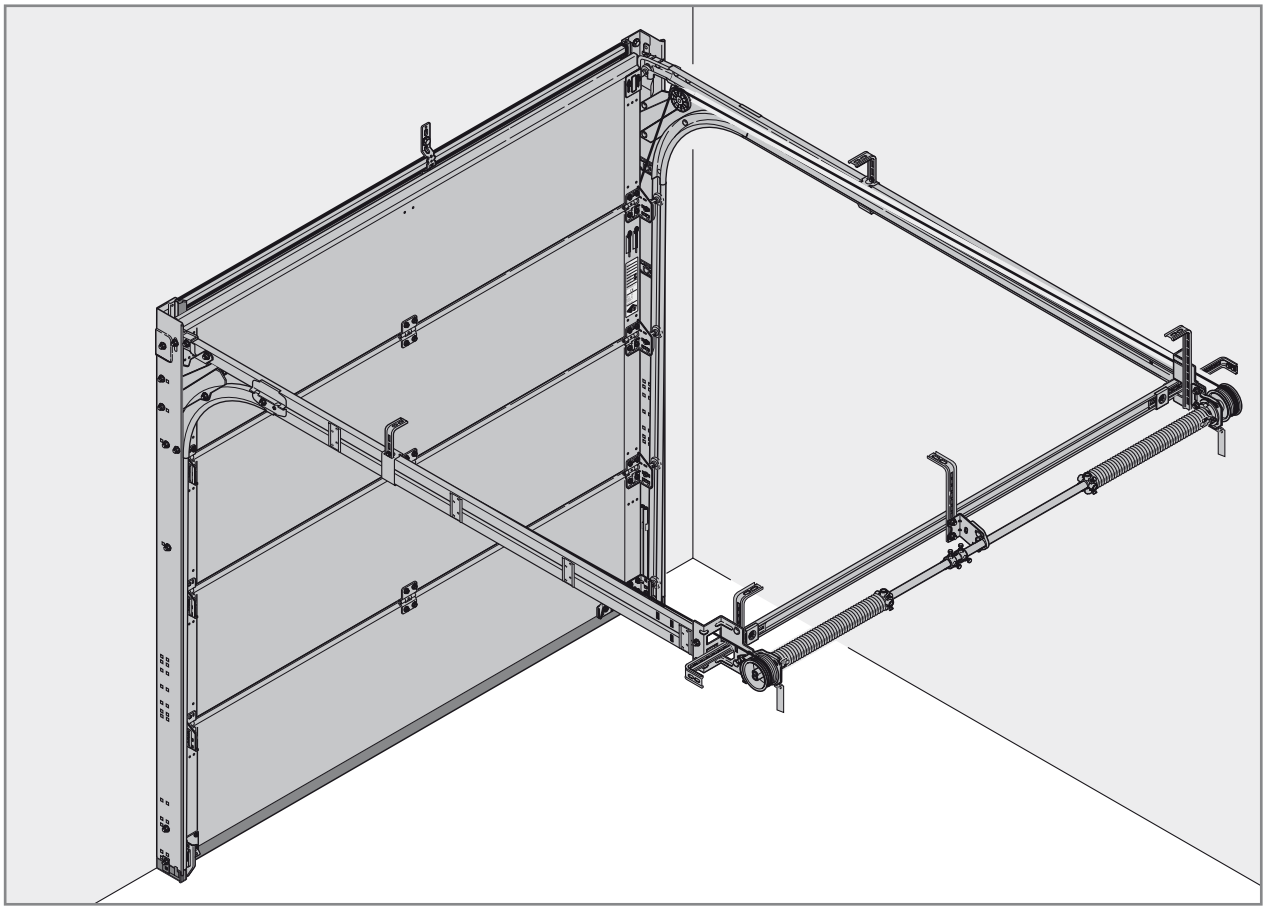

3 048 943 RE / (Stand 10.2012) Druck 10.2012

DE

Anleitung für Montage, Betrieb, Wartung und Demontage

Sectionaltore für Garage Baureihe 40

EN

Instructions for Fitting, Operating, Maintenance and Dismantling

Series 40 Sectional Garage Doors

FR

Notice de montage, d'utilisation, d'entretien et de démontage

Porte sectionnelle de garage série 40

ES

Instrucciones para el montaje, funcionamiento, mantenimiento y desmontaje

Puertas seccionales de garaje de la serie 40

RU

Руководство по монтажу, эксплуатации, техобслуживанию и демонтажу

Секционные ворота для гаража строительной серии 40

+

NL NEDERLANDS
IT ITALIANO
PT PORTUGUÊS
PL POLSKI
HU MAGYAR
CS ČESKY
SL SLOVENSKO
NO NORSK
SV SVENSKA
FI SUOMI
DA DANSK
SK SLOVENSKY
TR TÜRKÇE
LT LIETUVIŲ KALBA
ET EESTI
LV LATVIEŠU VALODA
HR HRVATSKI
SR SRPSKI
EL ΕΛΛΗΝΙΚΑ
RO ROMÂNĂ
BG БЪЛГАРСКИ

DEUTSCH 3
ENGLISH 7
FRANÇAIS 11
ESPAÑOL 15
РУССКИЙ 19
NEDERLANDS 24
ITALIANO 28
PORTUGUÊS 32
POLSKI 36
MAGYAR 40
ČESKY 44
SLOVENSKO 48
NORSK 52
SVENSKA 56
SUOMI 60
DANSK 64
SLOVENSKY 68
TÜRKÇE 72
LIETUVIŲ KALBA 76
EESTI 80
LATVIEŠU VALODA 84
HRVATSKI 88
SRPSKI 92
ΕΛΛΗΝΙΚΑ 96
ROMÂNĂ 100
БЪЛГАРСКИ 104

. 108

Table des matières

1 A propos de ce mode d'emploi 11
1.1 Consignes de sécurité utilisées.....11
2 ⚠ Consignes de sécurité.....11
2.1 Utilisation appropriée 11
2.2 Consignes de sécurité générales 11
2.3 Conditions environnementales.....12
3 Montage 12
3.1 Tension des ressorts.....12
4 Fonctionnement.....12
4.1 Commande de la porte.....12
4.2 Verrouillage et déverrouillage 13
5 Nettoyage et entretien 13
6 Inspection et maintenance 13
6.1 Travaux de contrôle et de maintenance 13
7 Pannes et résolutions de problèmes 14
7.1 Peinture 14
8 Démontage.....14

.....108

Toute transmission ou reproduction de ce document, toute exploitation ou communication de son contenu sont interdites, sauf autorisation expresse. Tout manquement à cette règle est illicite et expose son auteur au versement de dommages et intérêts. Tous droits réservés en cas de dépôt d'un brevet, d'un modèle d'utilité ou d'agrément. Sous réserve de modifications.

Cher client,

Nous vous félicitons d'avoir opté pour une porte en acier de notre société.

1 A propos de ce mode d'emploi

Cette notice se compose d'une partie texte et d'une partie illustrée. Vous trouverez cette dernière à la fin de la partie texte.

Ces instructions correspondent à une **notice originale** au sens de la directive CE 2006/42/CE. Lisez attentivement et suivez les présentes instructions. Elles contiennent des informations importantes concernant le produit. Veuillez en particulier respecter toutes les consignes de sécurité et de danger.

Veuillez conserver soigneusement les présentes instructions!

1.1 Consignes de sécurité utilisées

⚠ Ce symbole général d'avertissement désigne un danger susceptible de causer des **blessures** graves ou la **mort**. Dans la partie texte, le symbole général d'avertissement est utilisé en association avec les degrés de danger décrits ci-dessous. Dans la partie illustrée, une indication supplémentaire renvoie aux explications du texte.

⚠ AVERTISSEMENT
Désigne un danger susceptible de provoquer la mort ou des blessures graves.
ATTENTION
Désigne un danger susceptible d'**endommager** ou de **détruire le produit**.

2 ⚠ Consignes de sécurité

2.1 Utilisation appropriée

Cette porte de garage est conçue et fabriquée uniquement pour l'usage privé.

Un fonctionnement permanent n'est pas autorisé.

2.2 Consignes de sécurité générales

- Le montage, l'entretien, la réparation et le démontage des portes sectionnelles de série 40 doivent uniquement être réalisés par des spécialistes (personne compétente conformément à la norme EN 12635).
- En cas de défaillance de la porte (mauvais fonctionnement ou toute autre panne), il convient de confier directement la vérification/réparation à un spécialiste.
- L'expert doit veiller à ce que les prescriptions nationales correspondantes en matière de sécurité du travail soient respectées.
- Avant la mise en service, il faut vérifier que la porte est équilibrée et se trouve dans un état irréprochable d'un point de vue mécanique, de telle sorte qu'elle soit également facile à actionner manuellement (norme EN 12604).

- Le secteur d'utilisation des portes sectionnelles de série 40 est déterminé par la norme EN 13241-1.
- Lors du montage de la porte, prenez en compte les risques possibles au sens des normes EN 12604 et EN 12453.

2.3 Conditions environnementales

ATTENTION

Dégâts provoqués par des différences de température

Des différences de températures intérieures et extérieures peuvent provoquer des flexions des éléments de la porte (effet bi-métal). Il existe alors un risque d'endommagement lors de la manœuvre de la porte.

▶ Respectez les conditions de fonctionnement.

La porte est conçue pour être utilisée dans les conditions suivantes:

Température:

- Côté extérieur De -40 °C à +60 °C
- Côté intérieur De -20 °C à +60 °C

Humidité relative de l'air: De 20 % à 90 %

3 Montage

⚠ AVERTISSEMENT

Risque de blessure en raison de modifications de la construction

La modification ou la dépose de pièces nécessaires au fonctionnement de la porte peut altérer le fonctionnement de pièces importantes pour la sécurité de l'installation. Le cas échéant, des trajets de porte incontrôlés peuvent se déclencher et des personnes ou des objets peuvent être coincés.

▶ Ne modifiez ou ne déposez aucune pièce fonctionnelle.

▶ Ne montez aucun autre élément de construction étranger. Les ressorts de torsion sont conçus précisément pour le poids du tablier de la porte. Des éléments supplémentaires pourraient surcharger les ressorts.

▶ Lors du montage d'une motorisation, respectez les consignes du fabricant de la porte et de la motorisation. Utilisez toujours les raccords d'origine du fabricant de la porte.

Avant le montage de la porte, la baie ainsi que le sol du bâtiment doivent être achevés.

Lors du montage, tenez compte de ceci:

- Etablissez une liaison sûre au corps de bâtiment.
- Vérifiez la compatibilité des moyens de fixation fournis avec les données concernant le bâtiment correspondant.
- Fixez l'installation de porte aux éléments porteurs du bâtiment uniquement avec l'accord du staticien.
- Assurez-vous que l'évacuation d'eau soit suffisante dans la zone du joint de sol et des parties du cadre dormant, sans quoi il existe un risque de corrosion (voir les données techniques).
- Assurez-vous que la dessiccation et l'aération du bâtiment soient suffisantes, sans quoi il existe un risque de corrosion.
- Avant d'appliquer une peinture ou un crépi, la porte doit absolument être protégée de manière efficace puisque des éclaboussures de mortier, ciment, plâtre, peinture, etc. sont susceptibles d'endommager la surface.
- Protégez la porte des produits agressifs ou décapants, tels que salpêtre dégagé par les briques ou le mortier, acides, bases, sel d'épandage, peintures et matériaux d'étanchéité agressifs, sans quoi il existe un risque de corrosion.

▶ **Afin de poser l'installation de porte de façon simple et sûre, effectuez soigneusement les étapes de travail contenues dans la partie illustrée.**

3.1 Tension des ressorts

⚠ AVERTISSEMENT

Risque de blessure dû à un couple de rotation élevé

Les ressorts ont un couple de rotation élevé et peuvent libérer des forces importantes si leur tension lâche.

▶ Avant de tendre des ressorts, protégez la porte de tout mouvement intempestif.

La rotation de tension donnée (min./max.) sur la plaque d'identification est une valeur approchée.

Lorsque les ressorts sont bien tendus, le tablier de la porte a légèrement tendance à remonter dans le trajet de porte.

▶ La tension des ressorts doit être contrôlée et corrigée si nécessaire lors de chaque entretien.

▶ **Avant la première mise en marche, procédez à une vérification de la porte conformément au chapitre** *Inspection et maintenance***!**

4 Fonctionnement

4.1 Commande de la porte

⚠ AVERTISSEMENT

Risque de blessure lors du trajet de porte

La porte sectionnelle se ferme verticalement vers le bas et peut, lors de ce trajet, coincer des personnes ou des objets.

▶ Pendant la manœuvre de la porte, assurez-vous qu'aucune personne, en particulier des enfants, ne se trouve dans la zone de mouvement de la porte.

▶ Laissez toujours l'espace nécessaire à l'ouverture de la porte libre.

▶ N'actionnez en aucun cas la porte en cas de vent violent.

La porte ne doit être manœuvrée que par des personnes **formées**. Un montage et une vérification professionnels assurent un déplacement aisé et une manœuvre simple de la porte sectionnelle.

4.1.1 Portes à commande manuelle

⚠ AVERTISSEMENT

Risque de blessure en cas d'utilisation non conforme

Des personnes ou des objets peuvent se coincer en cas d'utilisation non conforme.

- ▶ Ouvrez et fermez la porte exclusivement avec les unités de commande fournies (mouvement contrôlé, équilibré).
- ▶ Lors de la fermeture, veillez à ce que le verrouillage soit enclenché efficacement.

4.1.2 Portes motorisées

En cas d'automatisation d'une porte sectionnelle, il convient de respecter des consignes de sécurité particulières. Adressez-vous à votre fournisseur.

4.2 Verrouillage et déverrouillage

La porte, lorsqu'elle est fermée par la poignée, n'est pas verrouillée. Pour la verrouiller et la déverrouiller, utilisez une clé ou le levier de sécurité de la serrure.

De l'extérieur:

- ▶ Tournez la clé de 360°
  Déverrouillage: tournez vers la gauche
  Verrouillage: tournez vers la droite

De l'intérieur:

- ▶ Déplacez le levier de sécurité dans la serrure
  Déverrouillage: déplacez vers le haut
  Verrouillage: déplacez vers le bas

5 Nettoyage et entretien

ATTENTION

Rayures sur les vitres en cas de mauvais nettoyage

L'abrasion des vitres provoque des rayures.

- ▶ Rincez tout d'abord les particules de crasse et de poussière à l'eau. Si besoin est, nettoyez ensuite la porte uniquement à l'eau, avec du nettoyant domestique au ph neutre et un chiffon doux et sec.

Pour le nettoyage et l'entretien, de l'eau claire suffit. En cas de salissures plus importantes, il est possible d'utiliser de l'eau chaude avec un produit de nettoyage neutre et non récurrent (produit de nettoyage domestique, au pH 7). Afin de conserver ses propriétés, la surface requiert un **nettoyage régulier au moins tous les trois mois** (face extérieure de la porte, joints). La zone coulissante derrière les joints latéraux doit être propre et en état de coulisser en permanence.

Différentes influences environnementales (telles que climat marin, acides, sel d'épandage, charges atmosphériques, endommagement des vernis) peuvent rendre nécessaires d'autres couches de protection (voir *Peinture* à la page 14).

6 Inspection et maintenance

6.1 Travaux de contrôle et de maintenance

⚠ AVERTISSEMENT

Risque de blessure en raison de composants de sécurité défectueux

Une inspection et une maintenance insuffisantes peuvent causer la panne ou la défaillance de composants importants pour la sécurité.

- ▶ Faites régulièrement effectuer des travaux d'inspection et de maintenance par un personnel spécialisé.

Faites effectuer les travaux d'inspection et de maintenance suivants avant la première mise en service et au moins une fois par an (tous les 6 mois, s'il y a plus de 50 manœuvres de porte quotidiennes) selon les présentes instructions par un professionnel!

6.1.1 Eléments porteurs

⚠ AVERTISSEMENT

Risque de blessure en raison d'une tension de câble et d'un couple de rotation trop élevés

Les câbles et les ressorts ont une forte tension et un couple de rotation élevé. Les câbles et les ressorts endommagés peuvent provoquer de graves blessures.

- ▶ Avant de remplacer des câbles ou des ressorts endommagés, protégez la porte de tout mouvement intempestif.
- ▶ Remplacez les câbles ou les ressorts endommagés avec une prudence particulière.

- ▶ Le support (câbles, ressorts, ferrures, suspensions) et le dispositif de sécurité doivent être contrôlés pour déceler ruptures et dégâts. Les éléments défectueux doivent être remplacés.

Sécurité rupture de ressort

- ▶ L'efficacité des cliquets de blocage et le bon positionnement de la roue de blocage doivent être vérifiés (voir figure 14.3 sécurité rupture de ressort).

6.1.2 Système d'équilibrage

⚠ AVERTISSEMENT

Risque de blessure en raison d'un tassement incontrôlé de la porte

Un réglage incorrect du système d'équilibrage peut provoquer un tassement incontrôlé de la porte et ainsi coincer des personnes ou des objets.

- ▶ Retendez les ressorts de torsion.

Couple de rotation élevé

Les ressorts ont un couple de rotation élevé et peuvent libérer des forces importantes si leur tension lâche.

- ▶ Pour tout travail de réglage sur l'arbre à ressorts de torsion, protégez la porte de mouvements intempestifs.

Contrôle du système d'équilibrage du panneau de porte:

▶ Ouvrez la porte à mi-hauteur manuellement. La porte doit se maintenir à cette hauteur.

Si la porte s'abaisse violemment:

▶ Retendez les ressorts de torsion.

6.1.3 Points de fixation

▶ Tous les points de fixation de la porte et du corps de bâtiment doivent être vérifiés et re-fixés si nécessaire.

6.1.4 Galets et rails de guidage

Les galets de guidage doivent être faciles à tourner lorsque la porte est fermée.

▶ Au besoin, réglez les galets de guidage. Respectez les remarques de montage des motorisations, puisque celles-ci indiquent les particularités du réglage des galets de guidage.

▶ Nettoyez les rails de guidage si nécessaire, **ne les graissez pas!**

6.1.5 Charnières et support-galet

▶ Huilez les charnières et le support-galet.

6.1.6 Cylindre de fermeture

ATTENTION

Endommagement des cylindres de fermeture dû à des produits nettoyants inappropriés

Il est interdit de nettoyer ou de huiler les cylindres de fermeture avec des produits huileux.

▶ Pour le nettoyage, utilisez uniquement des produits d'entretien du commerce.

▶ N'utilisez aucune huile ni aucun graphite.

6.1.7 Joints

▶ Contrôler les dommages, déformations et l'intégralité des joints. Les remplacer le cas échéant.

7 Pannes et résolutions de problèmes

⚠ AVERTISSEMENT

Risque de blessure en raison de mouvements de porte incontrôlés

Des pannes peuvent provoquer des mouvements de porte incontrôlés et ainsi le coincement de personnes ou d'objets.

▶ En cas de défaillance de la porte (mauvais fonctionnement ou toute autre panne), il convient de confier directement la vérification/réparation à un spécialiste.

Après le déclenchement de la sécurité rupture de ressort, le poids du tablier de porte n'est plus équilibré. L'utilisation de la porte n'est plus possible.

Sécurité rupture de ressort

1. Après déclenchement de la sécurité rupture de ressort, tenir le tablier de porte à l'aide d'outils appropriés, bouger l'arbre de ressort à l'aide d'une broche de serrage, pour que le loquet de serrage se relâche et puisse être sécurisé par la cheville de sécurité.
2. Laisser ensuite descendre le tablier de porte lentement, détendre les ressorts et remplacer le ressort cassé.

7.1 Peinture

Le panneau de porte est équipé d'un revêtement d'apprêt polyester. Si vous souhaitez laquer la porte pour lui donner une autre coloration ou si une rénovation ou une couche de protection supplémentaire sont nécessaires, vous devez alors:

- Poncer légèrement la surface à l'aide d'un papier-émeri (grain 180 au moins)
- Nettoyer à l'eau, sécher et éliminer toute trace de graisse
- Poursuivre le traitement avec des peintures synthétiques communes pour l'extérieur.

Il convient d'éviter les peintures sombres sur les portes à double paroi et sur les portes à isolation thermique.

Respectez les consignes d'utilisation du fabricant de peinture!

7.1.1 Porte avec remplissage en bois

Pour le traitement de couleur des portes avec remplissage bois, voir "Consignes de traitement des portes en bois".

8 Démontage

La porte se démonte conformément à cette notice de montage dans l'ordre inverse des étapes.

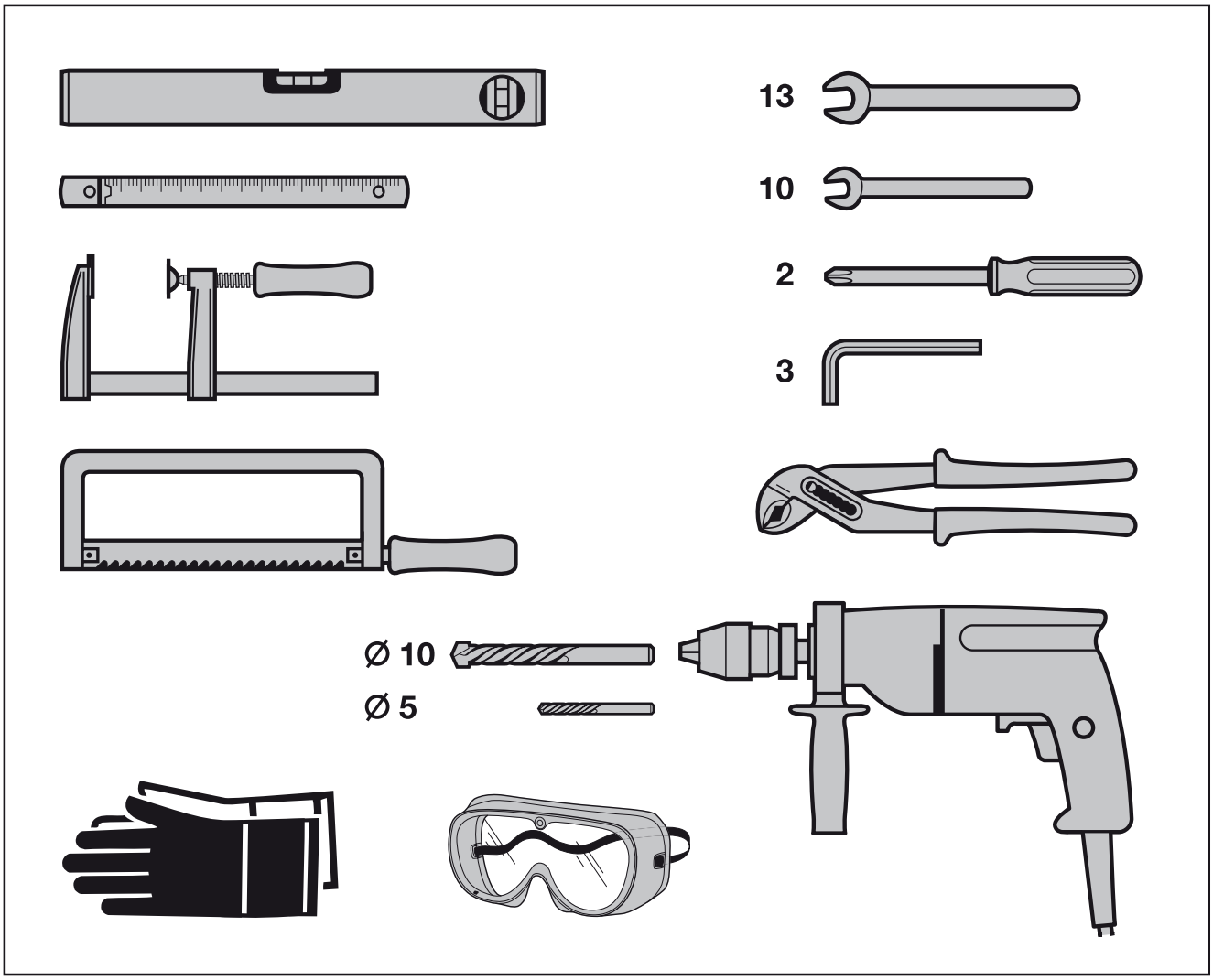
13
10
2
3
Ø 10
Ø 5

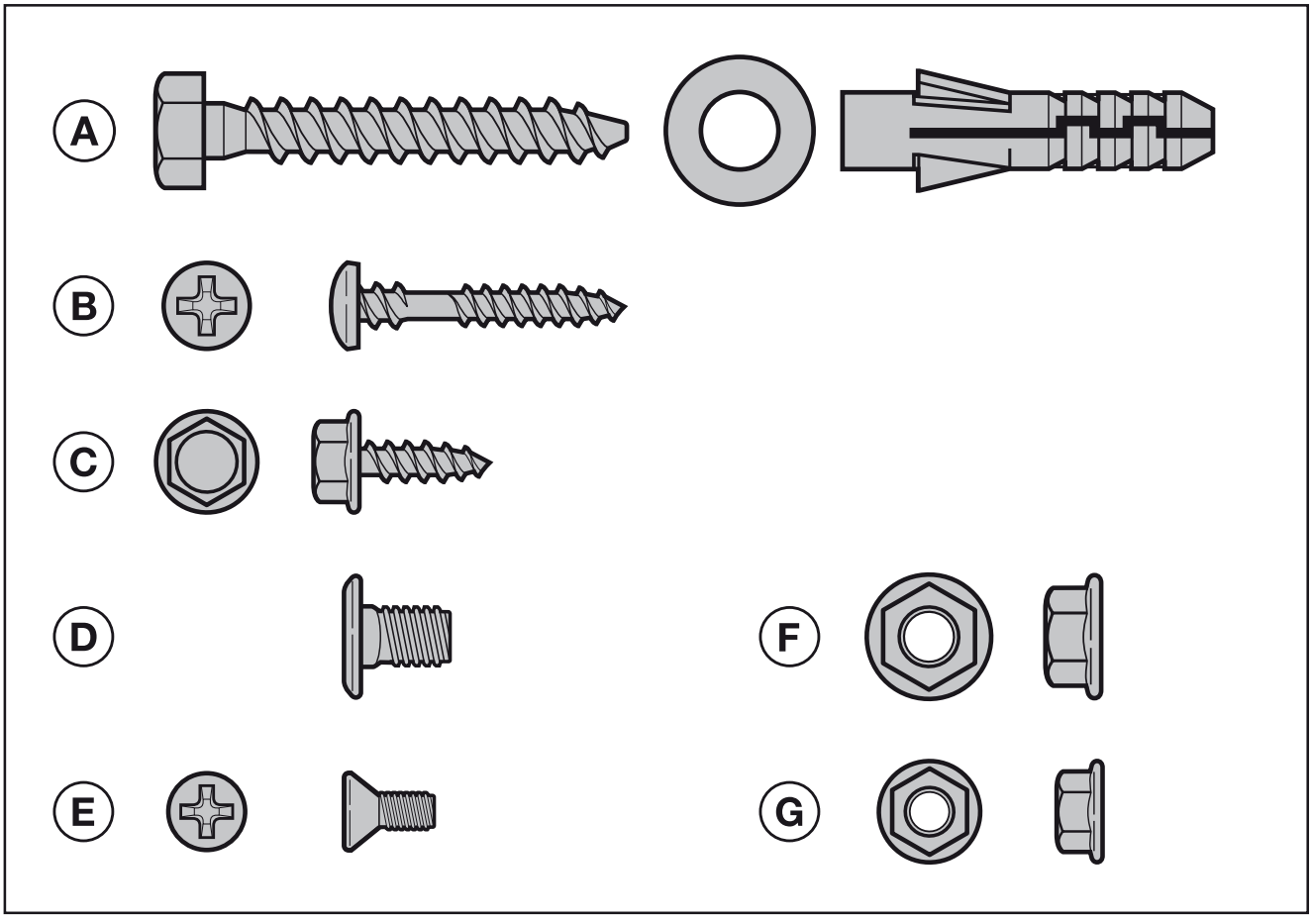
A
B
C
D
E
F
G

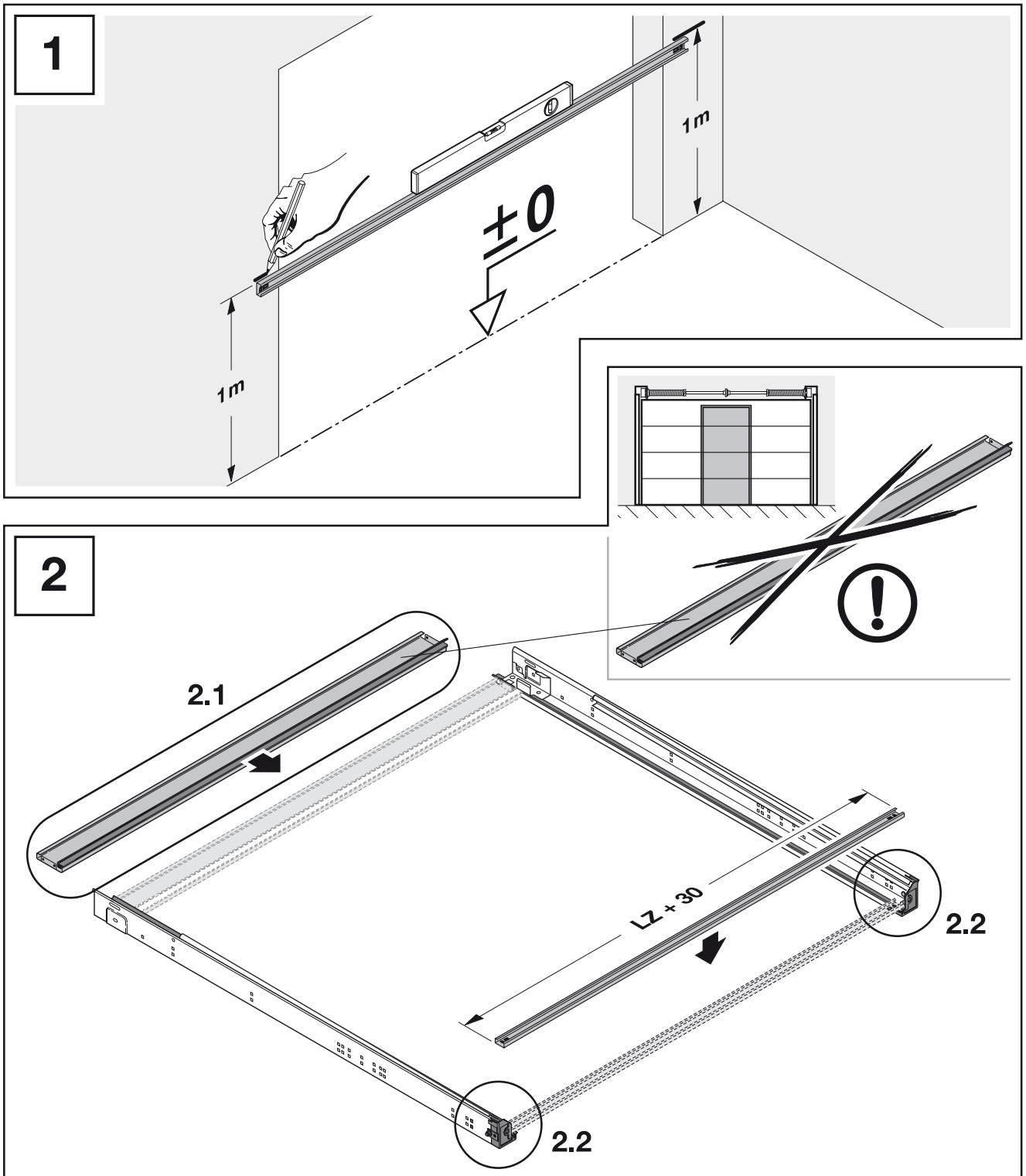
1
1m
±0
1m
2
2.1
LZ + 30
2.2
2.2
2.1
1
2
2.2
F
D
D
F
1
2

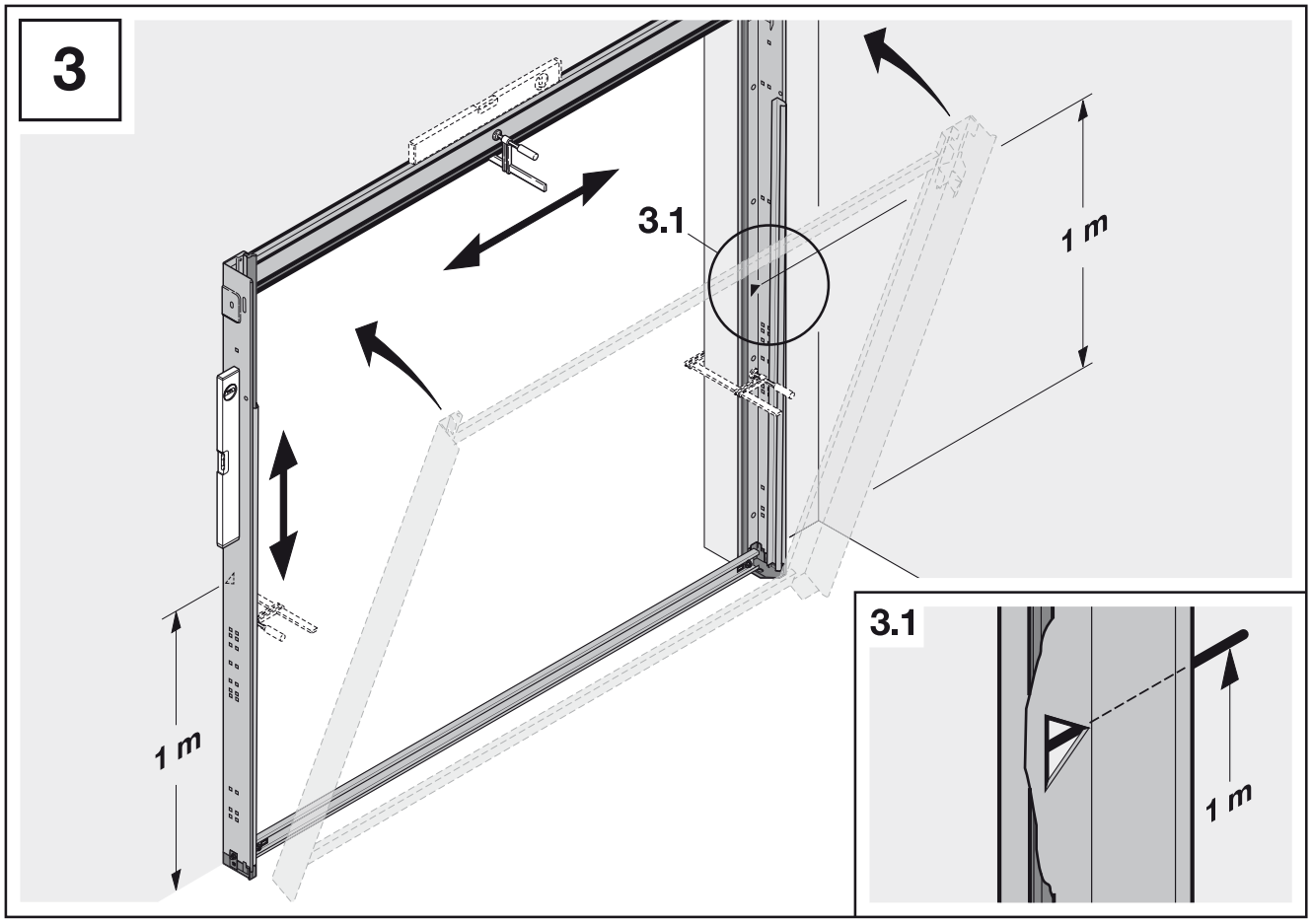
3
3.1
1 m
1 m
3.1
1 m

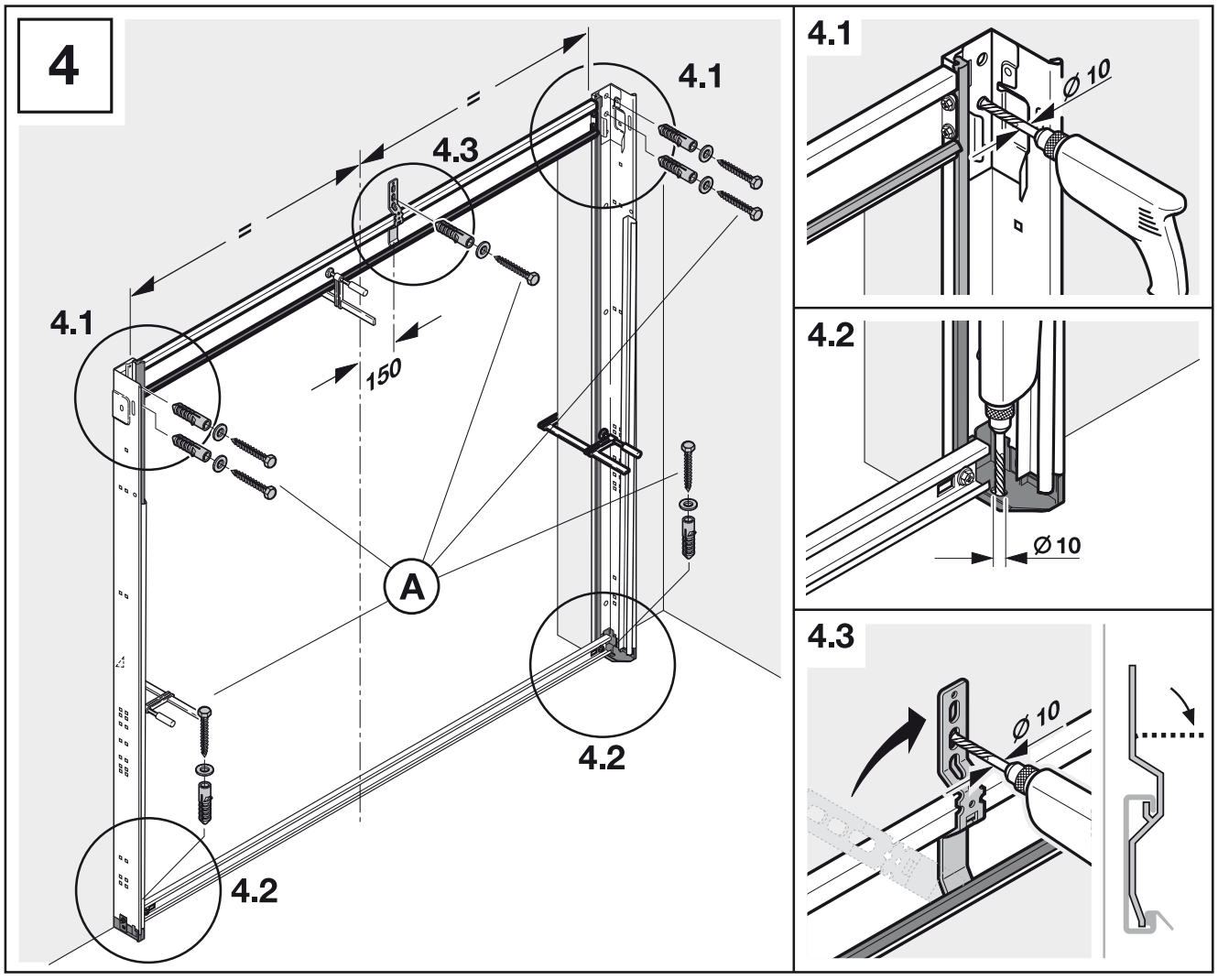
4
4.1
4.3
4.1
150
A
4.2
4.2
4.1
Ø 10
4.2
Ø 10
4.3
Ø 10

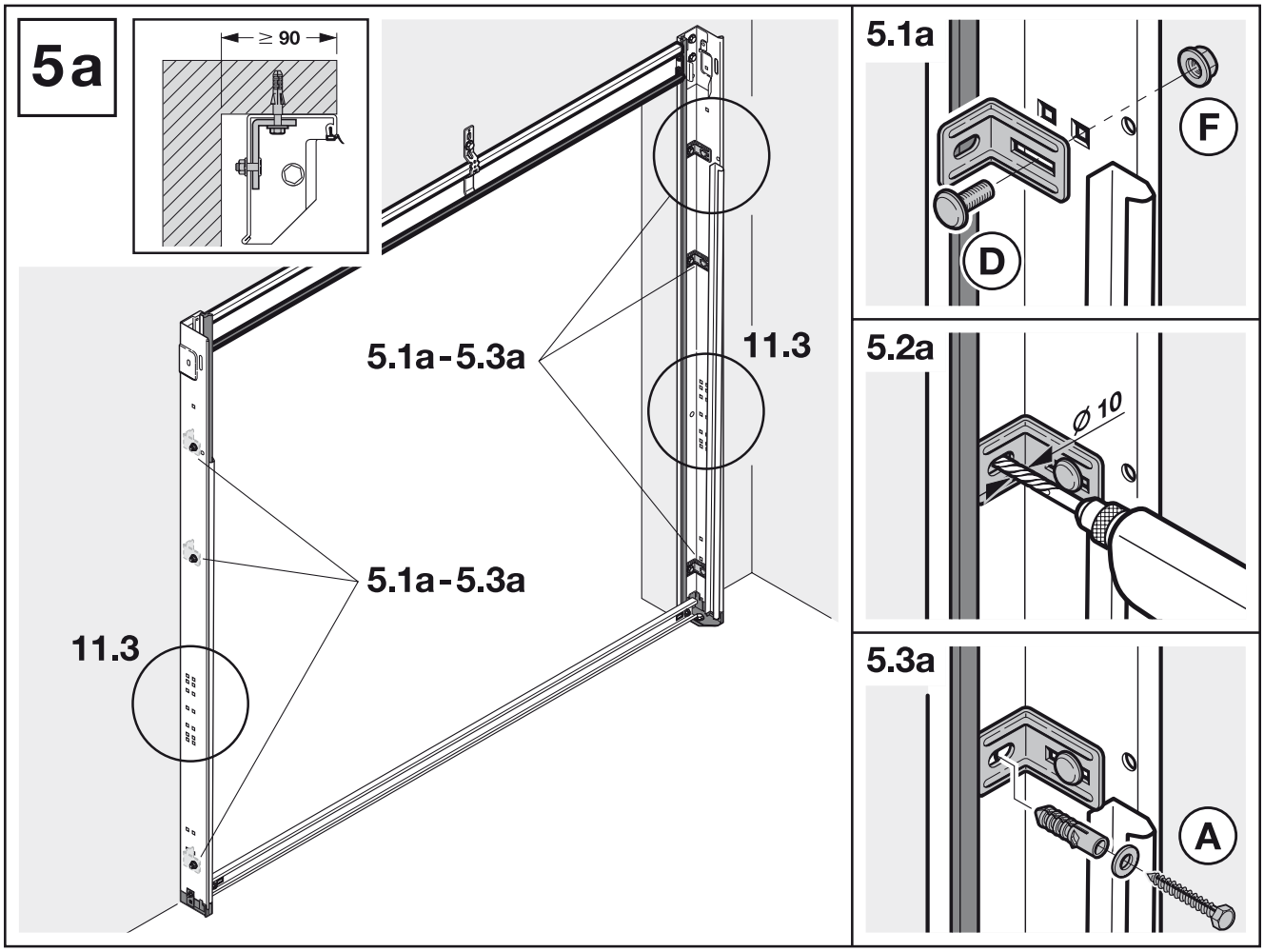
5a
≥ 90
5.1a-5.3a
11.3
5.1a-5.3a
11.3
5.1a
F
D
5.2a
Ø 10
5.3a
A

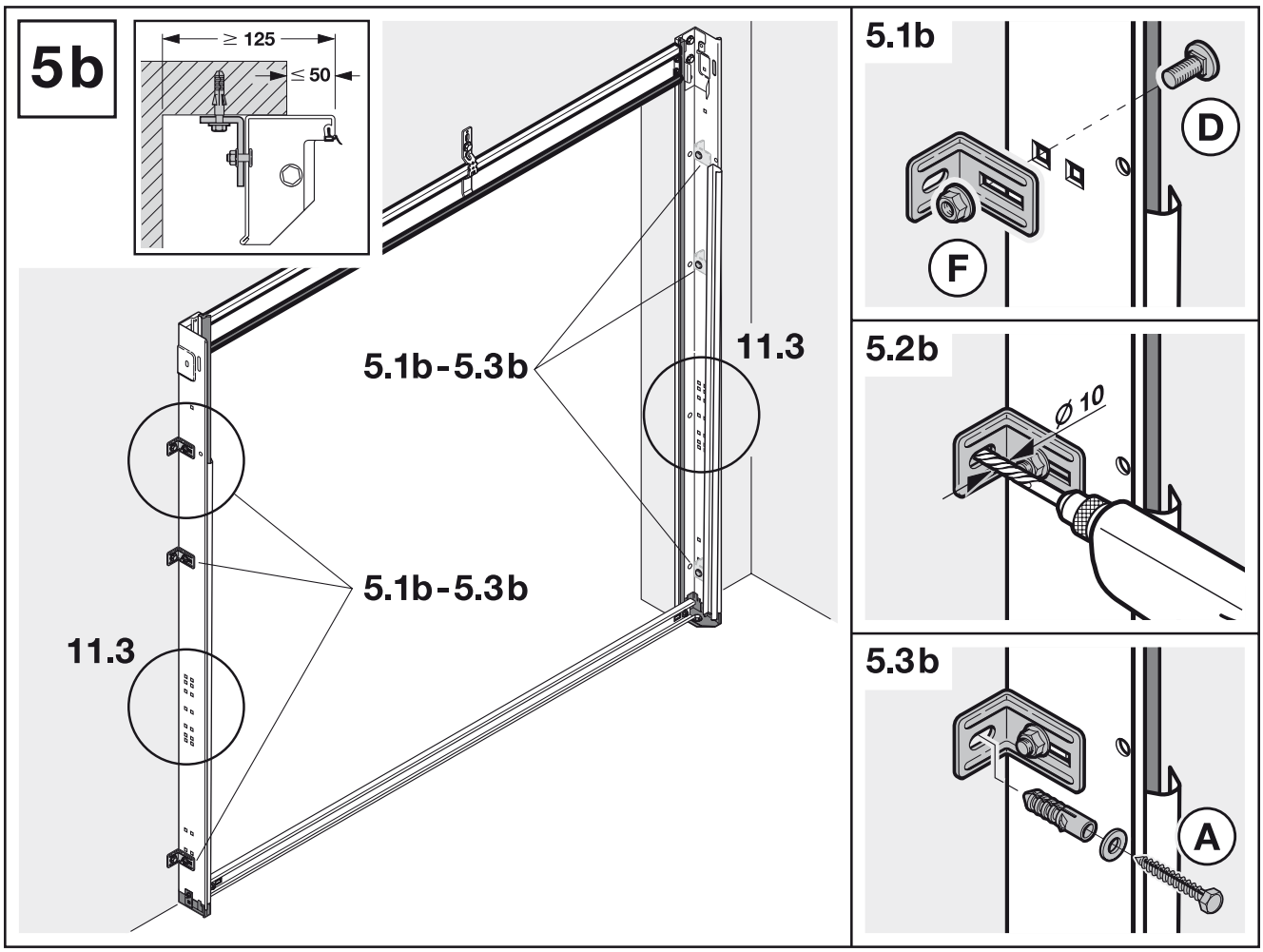
5b
≥ 125
≤ 50
5.1b-5.3b
11.3
5.1b-5.3b
11.3
5.1b
D
F
5.2b
Ø 10
5.3b
A

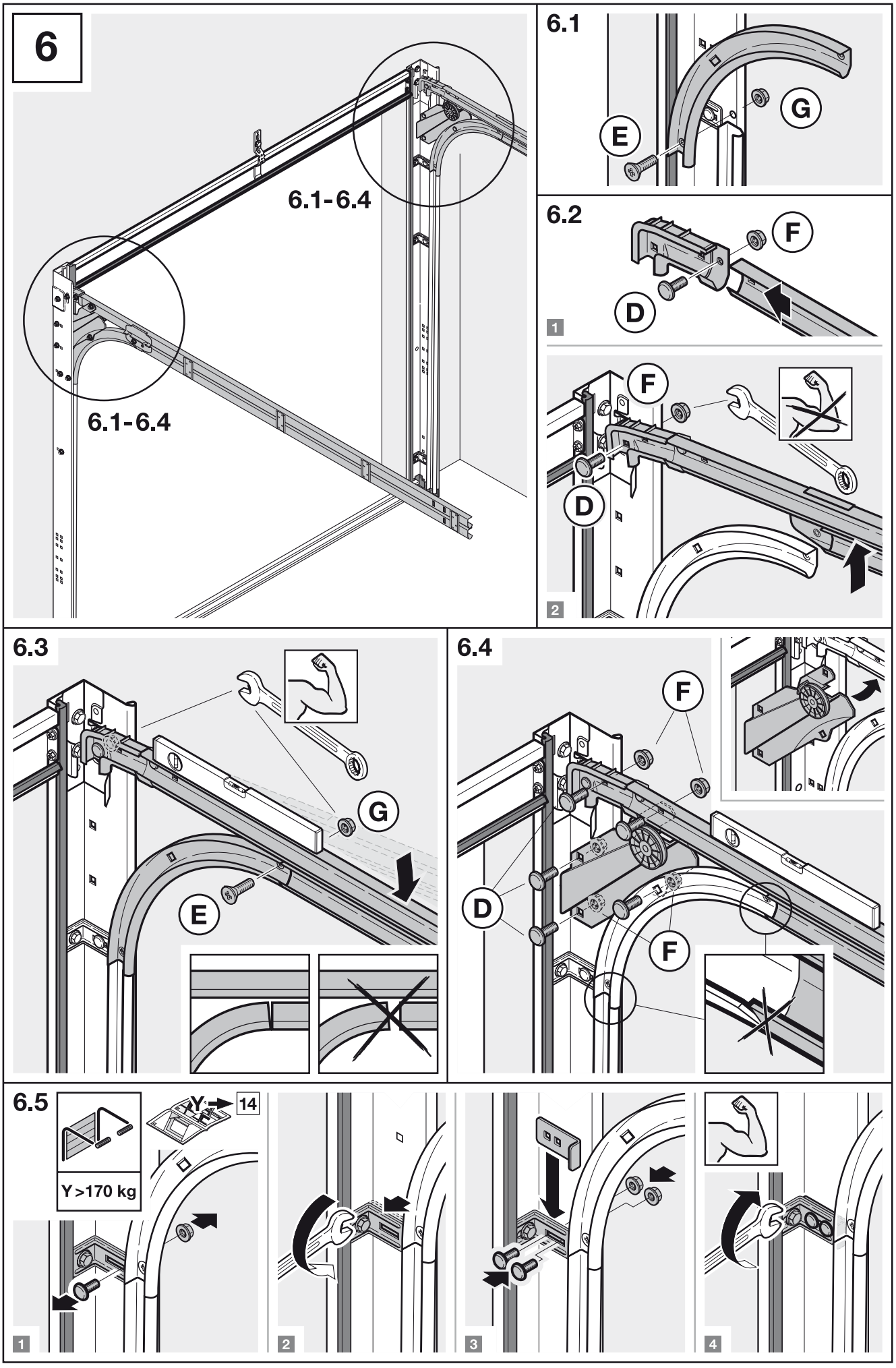
6
6.1-6.4
6.1-6.4
6.1
E
G
6.2
F
D
1
F
D
2
6.3
G
E
6.4
F
D
F
6.5
Y >170 kg
Y
14
1
2
3
4

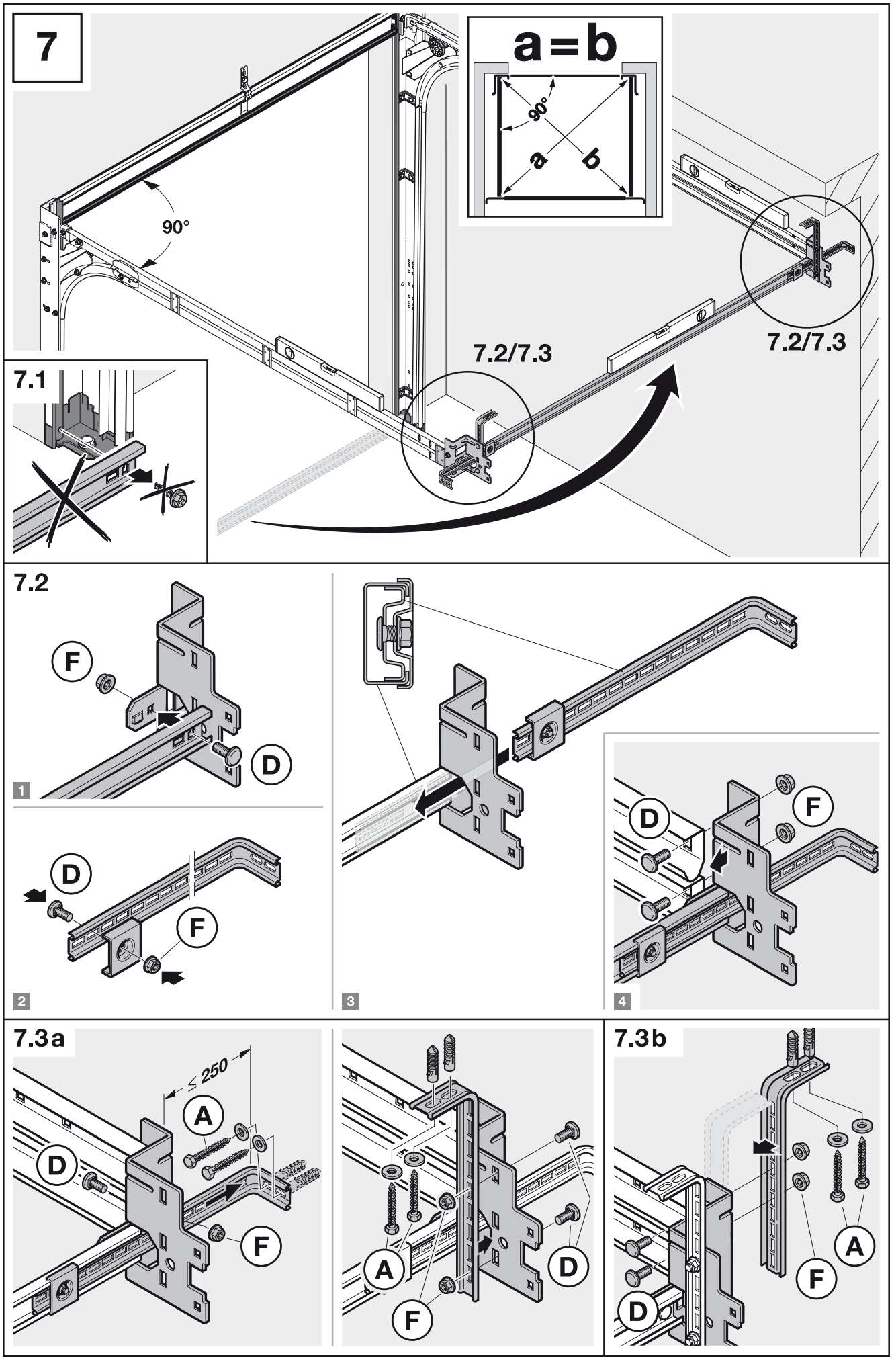
7
a=b
90°
a
b
90°
7.2/7.3
7.2/7.3
7.1
7.2
F
D
1
D
F
2
3
D
F
4
7.3a
≤ 250
A
D
F
A
F
D
7.3b
A
F
D

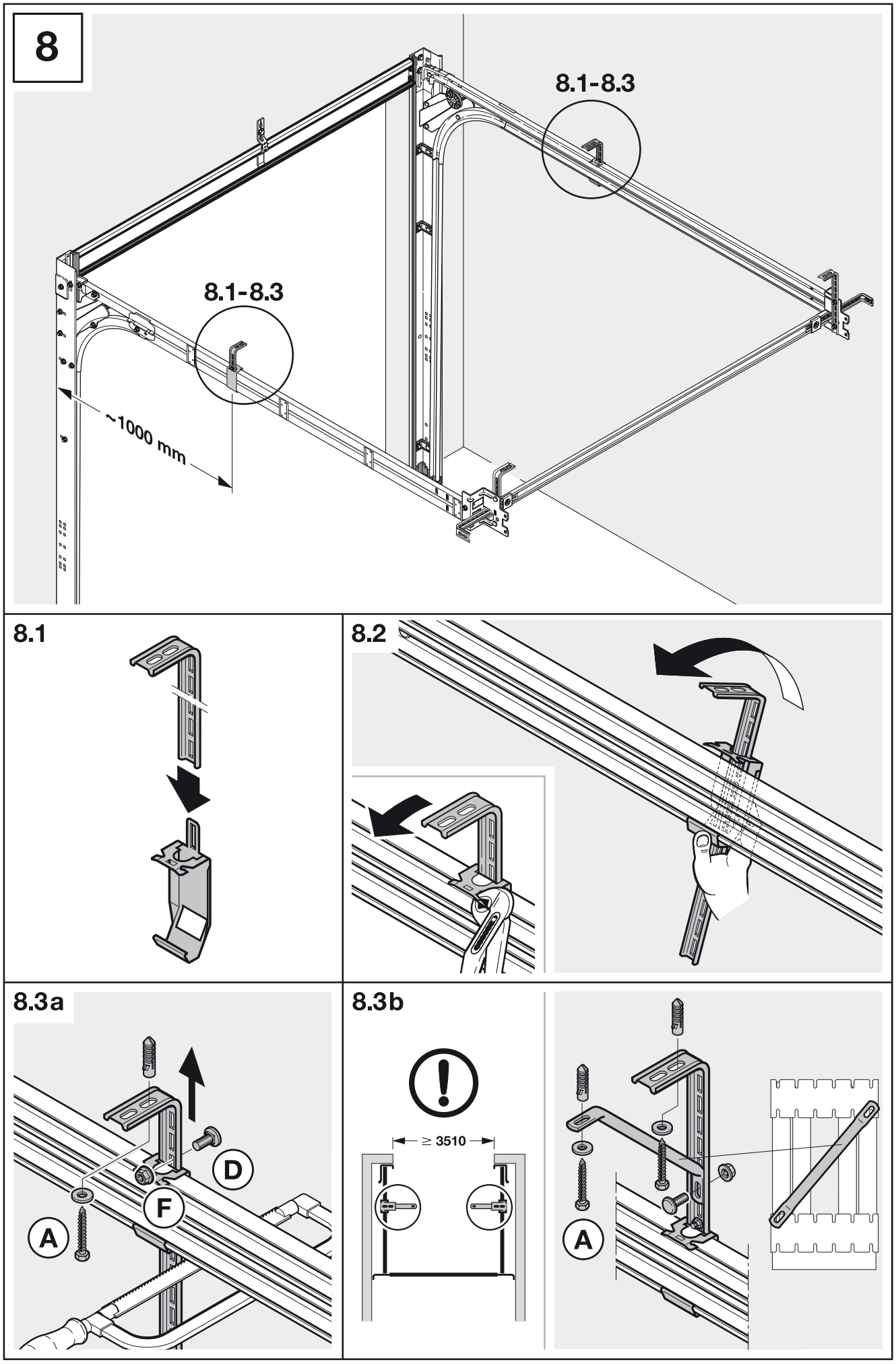
8
8.1-8.3
8.1-8.3
~1000 mm
8.1
8.2
8.3a
D
F
A
8.3b
≥ 3510
A

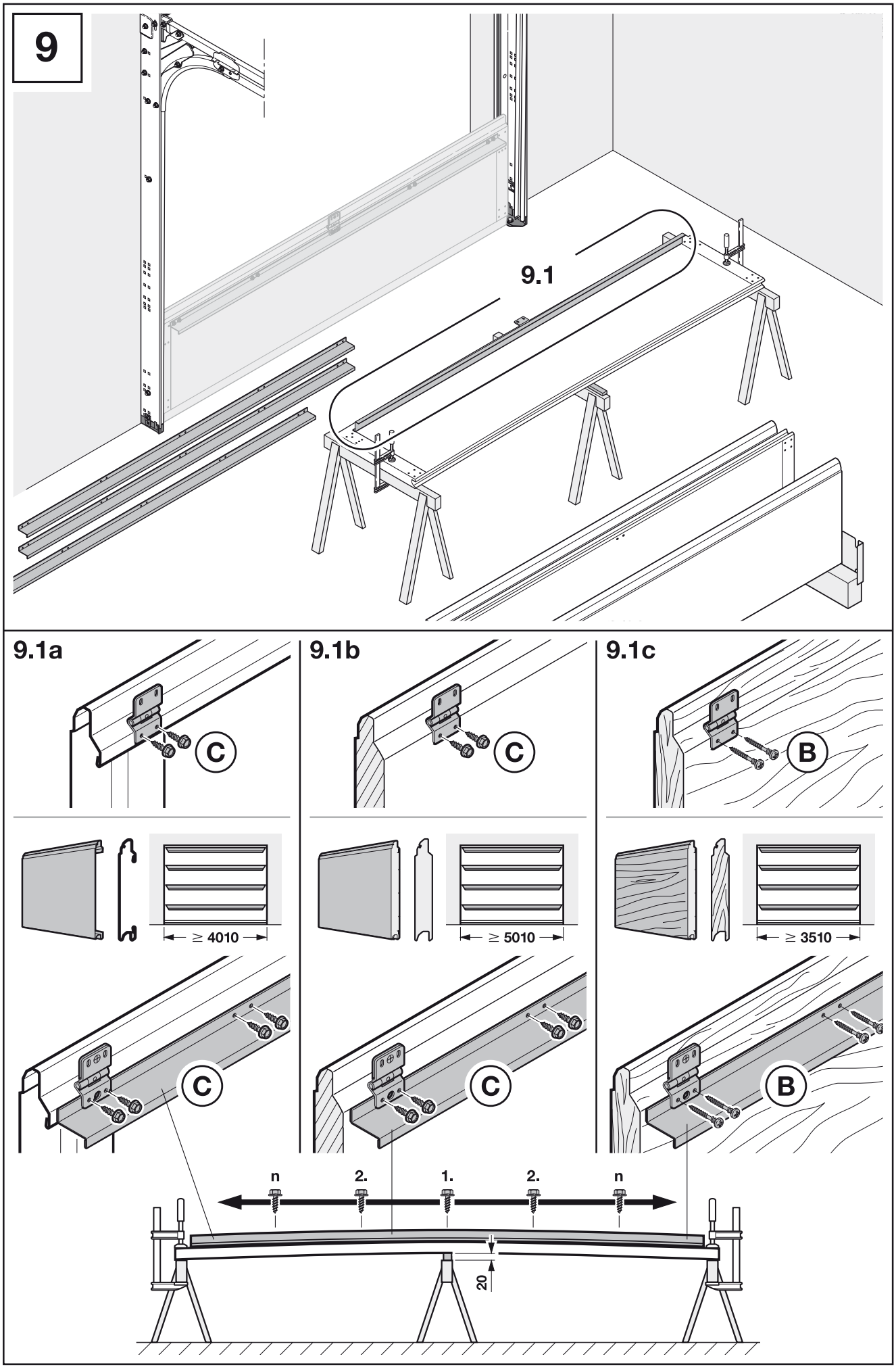
9
9.1
9.1a
C
≥ 4010
C
9.1b
C
≥ 5010
C
9.1c
B
≥ 3510
B
n
2.
1.
2.
n
20

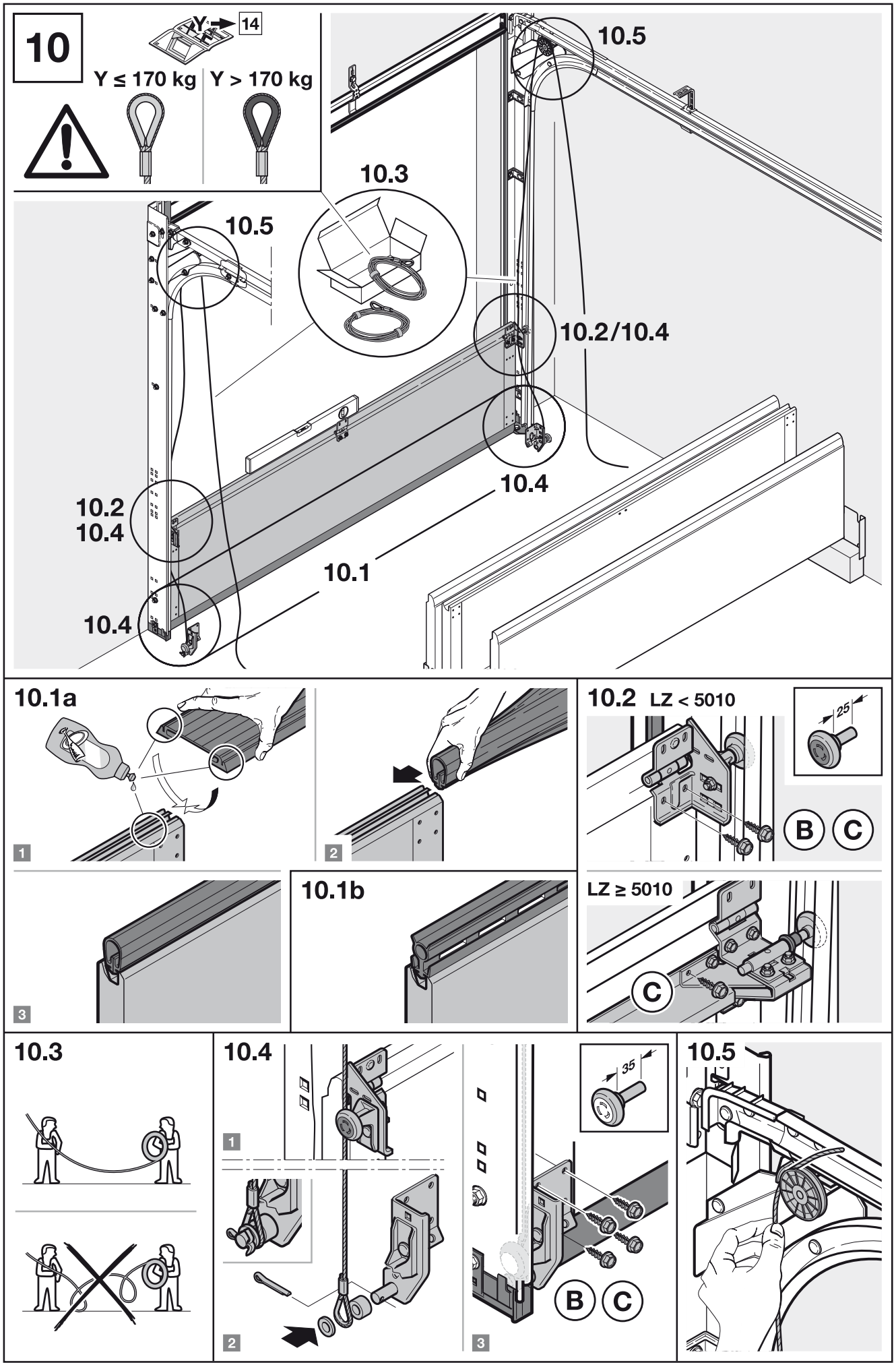
10
Y
14
Y ≤ 170 kg
Y > 170 kg
10.5
10.3
10.5
10.2/10.4
10.4
10.2
10.4
10.1
10.4
10.1a
1
2
10.2 LZ < 5010
25
B
C
3
10.1b
LZ ≥ 5010
C
10.3
10.4
1
2
35
B
C
3
10.5

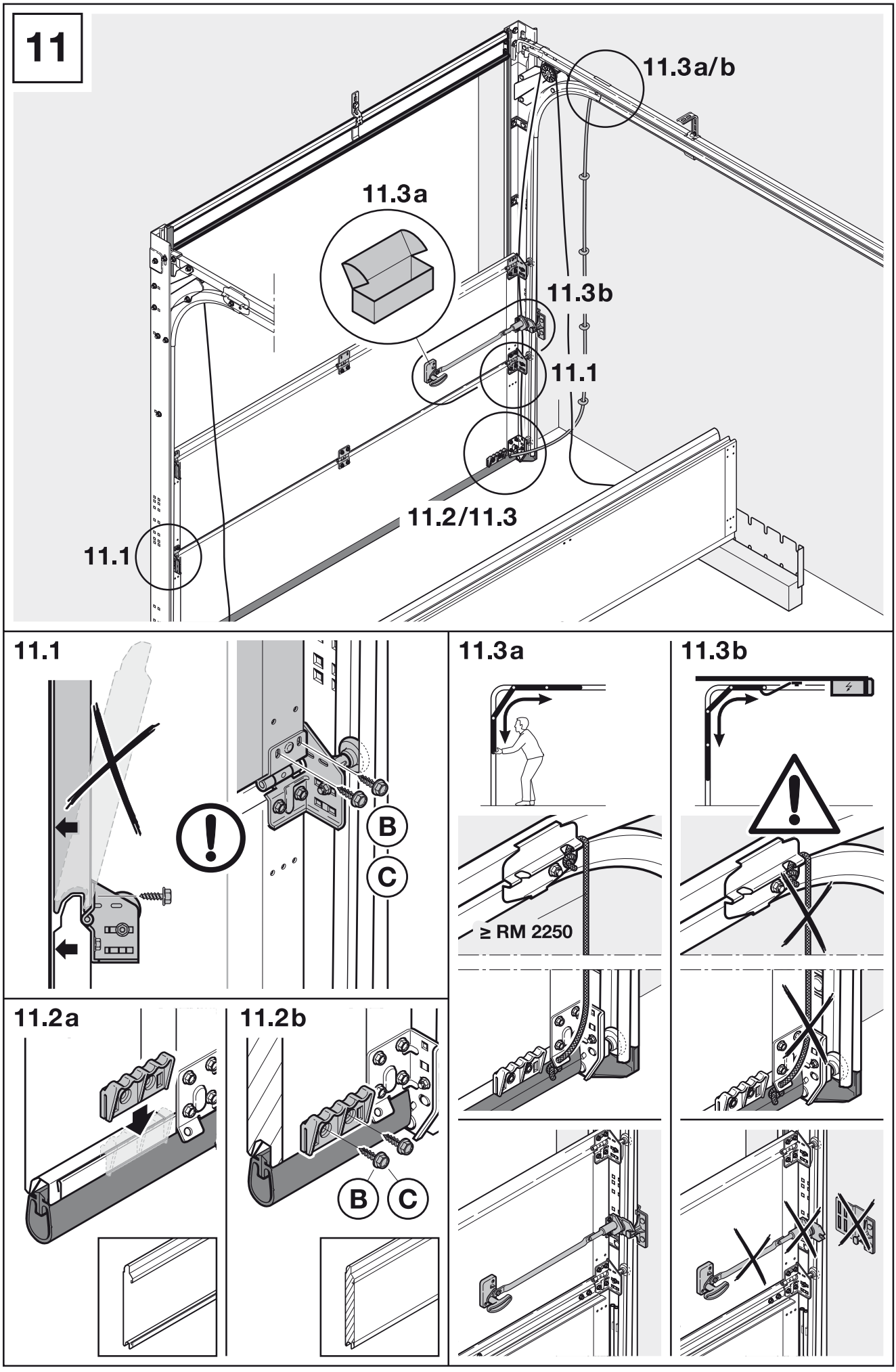
11
11.3a/b
11.3a
11.3b
11.1
11.2/11.3
11.1
11.1
B
C
11.3a
11.3b
≥ RM 2250
11.2a
11.2b
B
C

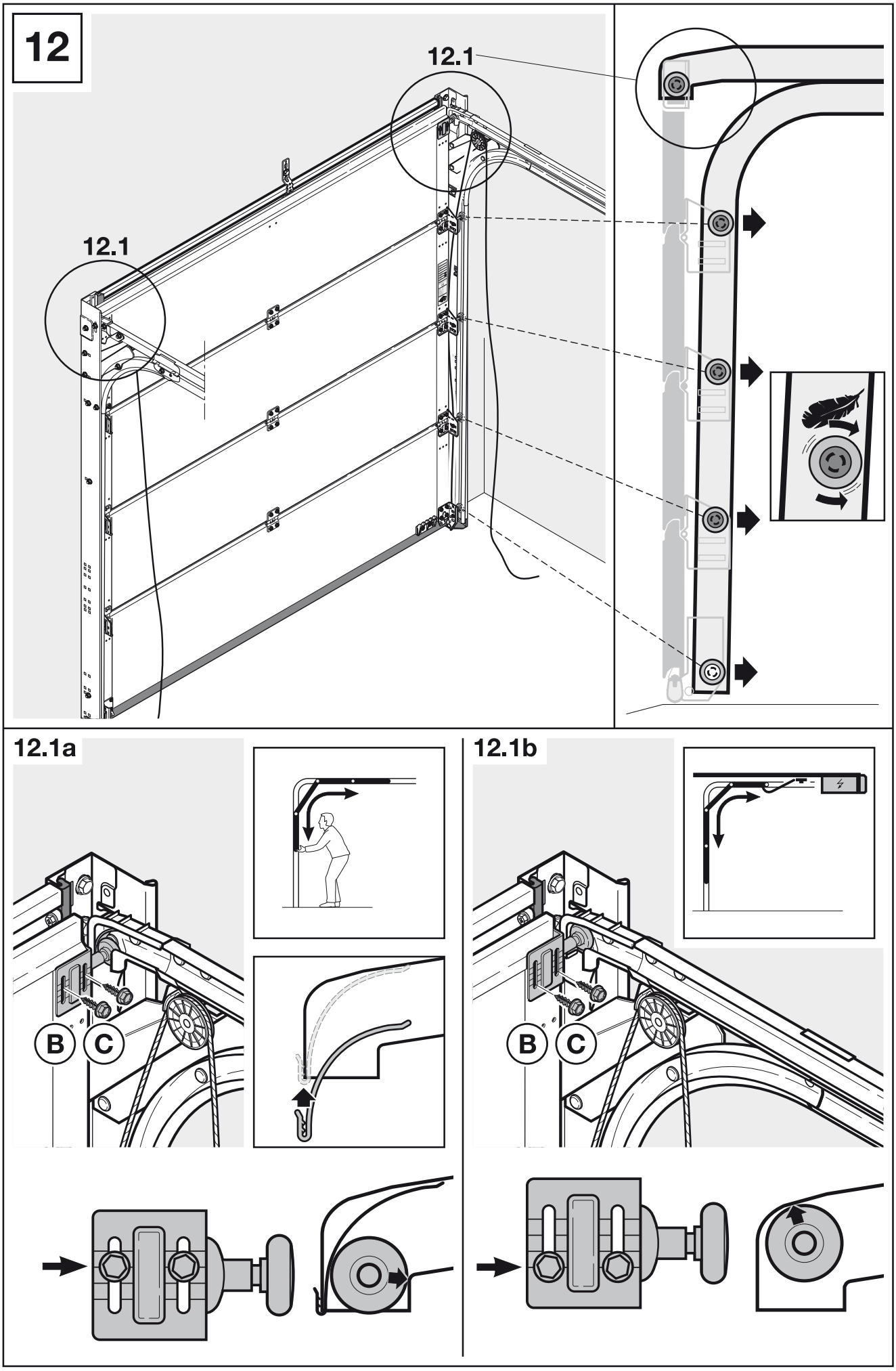
12
12.1
12.1
12.1a
B
C
12.1b
B
C

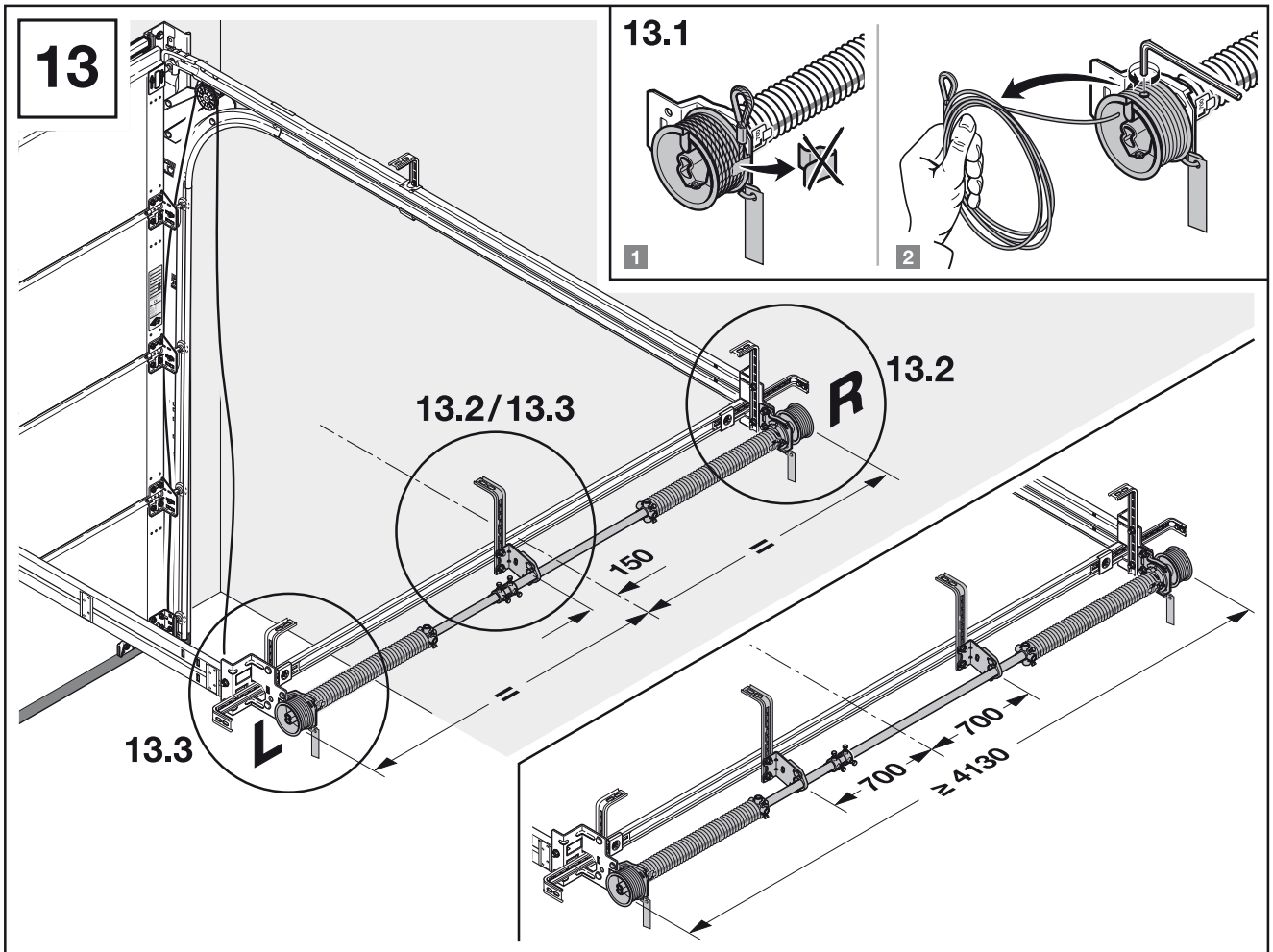
13
13.1
1
2
13.2
13.2/13.3
13.3
R
L
150
=
=
700
700
≥ 4130

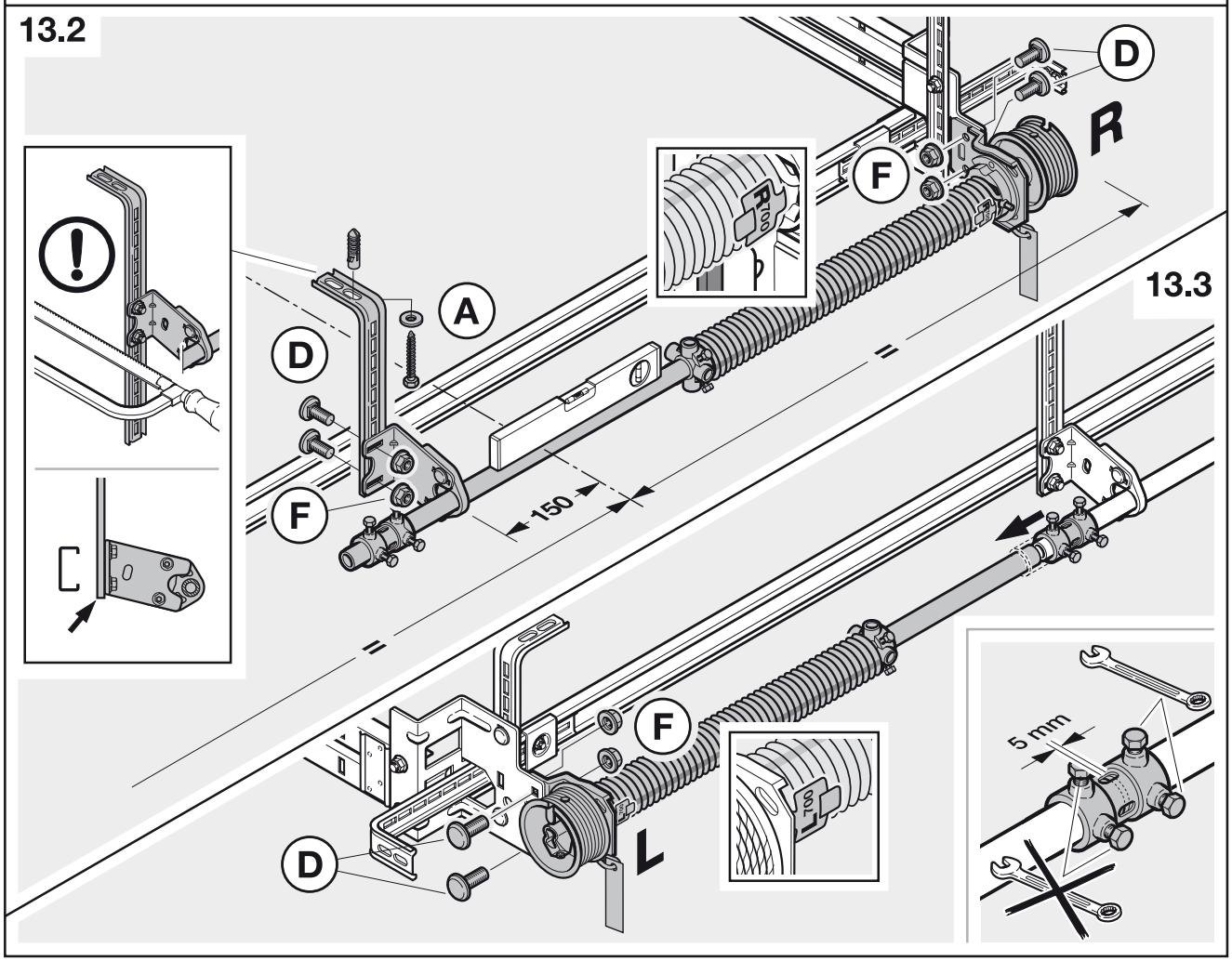
13.2
D
R
F
A
D
F
150
13.3
=
=
F
D
L
5 mm

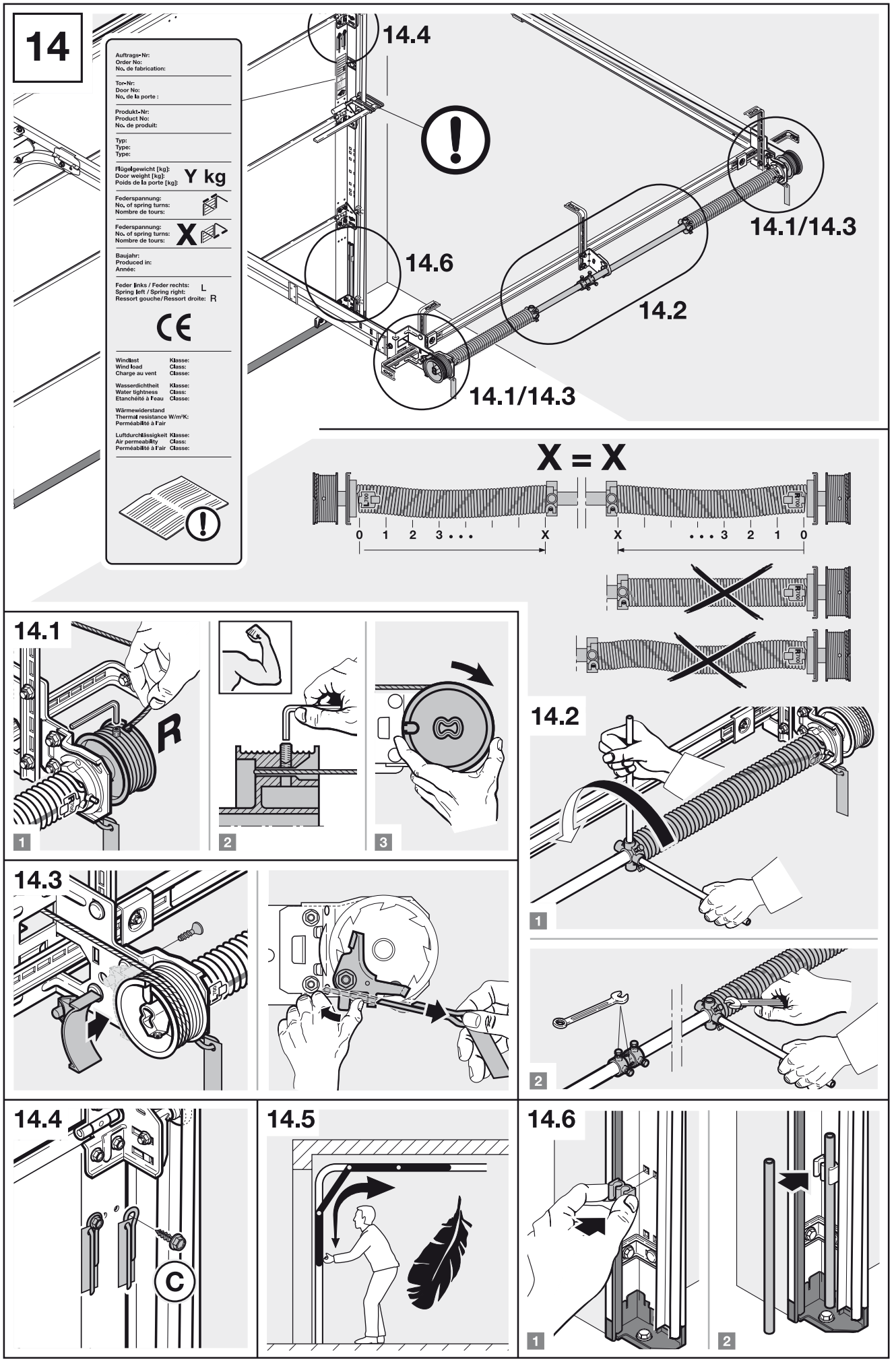
14
Auftrags-Nr:
Order No:
No. de fabrication:
Tor-Nr:
Door No:
No. de la porte :
Produkt-Nr:
Product No:
No. de produit:
Typ:
Type:
Type:
Flügelgewicht [kg]:
Door weight [kg]:
Poids de la porte [kg]:
Y kg
Federspannung:
No. of spring turns:
Nombre de tours:
Federspannung:
No. of spring turns:
Nombre de tours:
X
Baujahr:
Produced in:
Année:
Feder links / Feder rechts:
Spring left / Spring right:
Ressort gouche/ Ressort droite:
L
R
CE
Windlast Klasse:
Wind load Class:
Charge au vent Classe:
Wasserdichtheit Klasse:
Water tightness Class:
Etanchéité à l'eau Classe:
Wärmewiderstand
Thermal resistance W/m²K:
Perméabilité à l'air
Luftdurchlässigkeit Klasse:
Air permeability Class:
Perméabilité à l'air Classe:
14.4
14.6
14.1/14.3
14.2
14.1/14.3
X = X
0 1 2 3 . . . X
X . . . 3 2 1 0
14.1
R
1
2
3
14.2
1
2
14.3
14.4
C
14.5
14.6
1
2

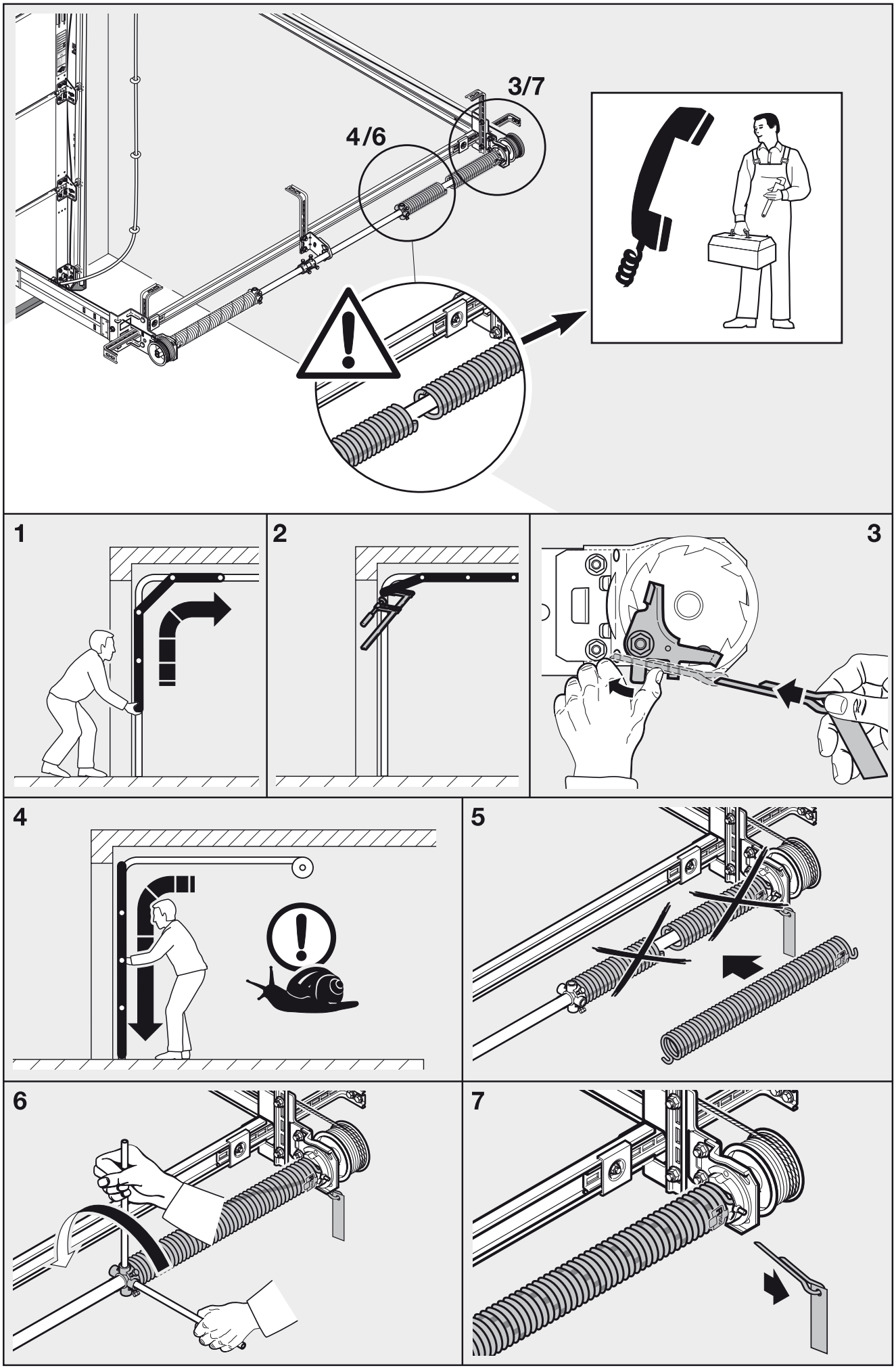
3/7
4/6
1
2
3
4
5
6
7